Edelstahl Deckeneinbaustrahler

Dieser Einbaustrahler ist für den Einsatz in folgenden Bereichen geeignet:

- Saunen
- Duschen
- Bädern
- Dampfbädern
- Vordächern

Produkt-Highlights

- breiter Temperaturbereich (-10°C bis 110°C)
- hohe Schutzart
- viele Anwendungsbereiche
- runde Front
- Front aus Edelstahl (V4A)
- 2700K (warm-weiß)
  (auch in anderen Lichtfarben auf Anfrage erhältlich)
- RGB-Variante - minus gesteuert, konstant Spannung 12V/DC
- RGBWW-Variante - minus gesteuert, konstant Spannung 12V/DC
- kombinierbar & synchronlaufend mit weiteren Deckenleuchten, Rücklehnenleuchten, Wandleuchten uvm.
- ansteuerbar über KNX, DMX, DALI, Loxone und andere Smart-Home Anbieter
- ansteuerbar über handelsübliche Taster
- ansteuer- / dimmbar über Funkfernbedienung

Technische Daten

Material	Edelstahl (V4A)
Abschlussglas	satiniert, thermisch gehärtet, 3mm stark
Deckenausschnitt (Ø)	70 mm
Einbautiefe	ab 45 mm
Durchmesser Frontring	84 mm
Gewicht	ca. 320 g
Leitungslänge	250 mm
Schutzart	IP 65 (frontseitig)
Schutzklasse	III
Betriebsspannung	12 Volt
Betriebstemperatur	-10°C bis 110°C
Leistung	siehe Produktvarianten

E4S LED und Saunatechnik GmbH
Körnebachstraße 74
44143 Dortmund
E-Mail: info@led-systems.de
Website: www.led-systems.de

Produktvarianten

Bezeichnung	Leistung	Artikelnummer
FL 68 WW	2,5 W	98674
FL 68 RGB	3,0 W	98774
FL 68 RGBWW	4,0 W	98773

Weitere Lichtfarben und Ausführungen auf Anfrage
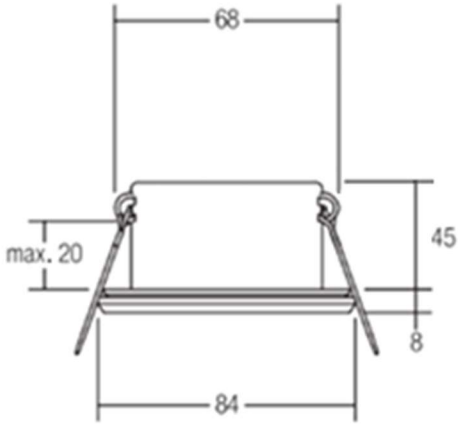
Produktmaße