Anschluss-Schema für Parallelanschluss von SmartLines

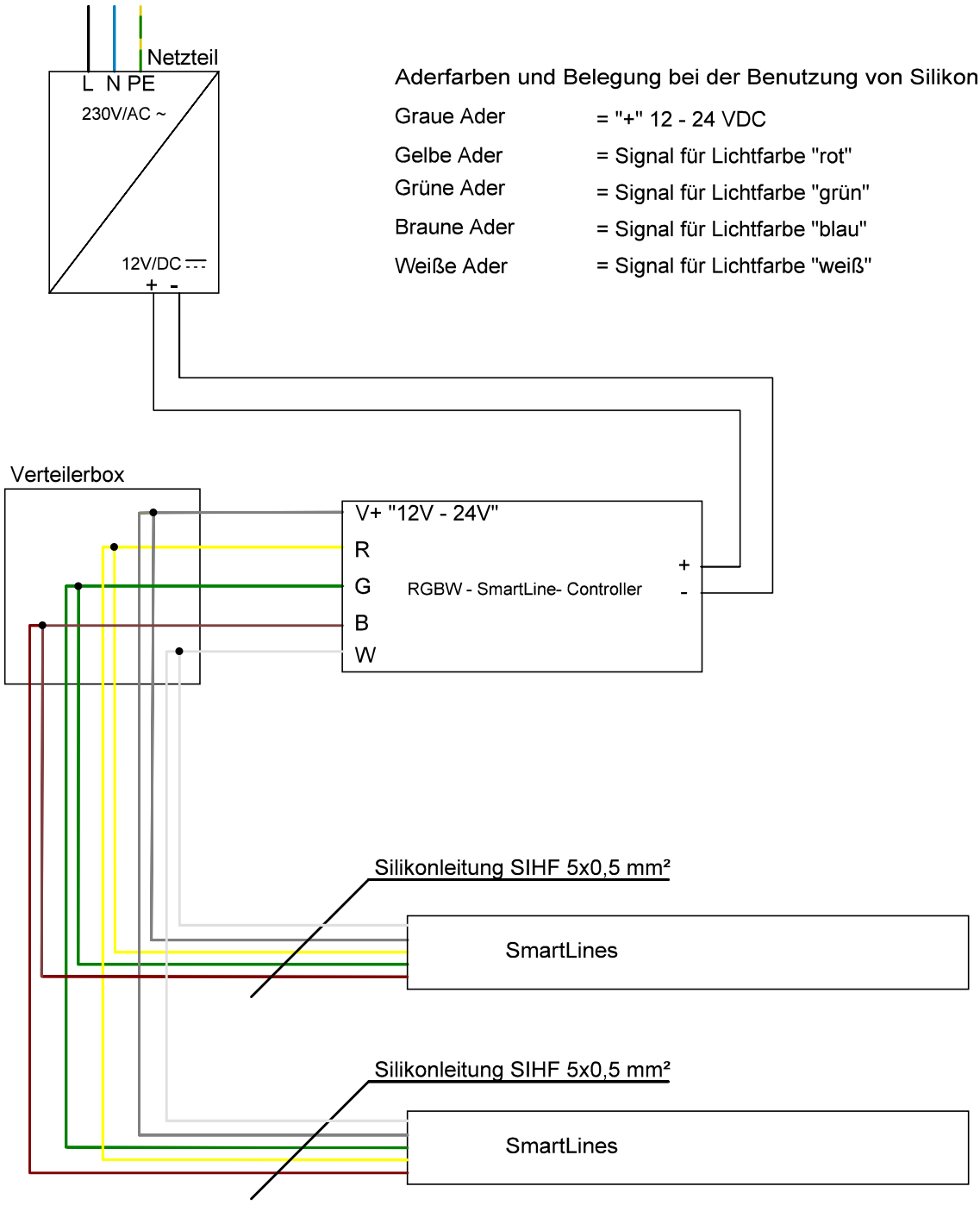

Aderfarben und Belegung bei der Benutzung von Silikonleitungen

Graue Ader	= "+" 12 - 24 VDC
Gelbe Ader	= Signal für Lichtfarbe "rot"
Grüne Ader	= Signal für Lichtfarbe "grün"
Braune Ader	= Signal für Lichtfarbe "blau"
Weiße Ader	= Signal für Lichtfarbe "weiß"

Für Rückfragen: 0049 231 31 77 82 30